Manual de funcionamiento
Lavarodas centrifugadoras

WB6–50



Traducido del inglés

01201226/ES
2026.11.18

Indice

1 . Precauciones de seguridad 5
1.1 Símbolos 10
1.2 Equipo de protección individual 11
1.3 Instrucciones preliminares 11
1.4 Explicación de la placa de datos 13
2 Condiciones y exclusiones de la garantía 17
3 Certificación de ergonomía 18
4 Carta del distribuidor 19
5 Nota acerca de la alimentación eléctrica de CA 20
6 Preparación 20
6.1 Carga 20
6.2 Detergentes 22
6.3 Cubeta del detergente 23
6.4 Mantenimiento 23
6.5 Explicación del acelerómetro 23
7 Panel de control 24
8 Cómo poner en marcha la máquina 26
9 Descripción de los programas de lavado 27
10 Funciones adicionales 30
11 Descarga 31
11.1 Lado de descarga (arandela de barrera) 31
11.2 Al final del día 33
12 Mantenimiento diario 34
12.1 Información general 34
12.2 Diariamente 34
12.3 Cubeta del detergente 34
12.4 Descalcificación 34
12.5 El personal de mantenimiento cualificado debe llevar a cabo el mantenimiento. 34
13 Códigos de error 35
14 Tabla de lubricantes 36
15 Explicación de los símbolos de lavado 37
15.1 Lavado 37
15.2 Blanqueado 37
15.3 Secado 38
15.4 Planchado 38
15.5 Limpieza en seco o con agua 38

El fabricante se reserva el derecho de modificar el diseño y las especificaciones de los materiales.

1 . Precauciones de seguridad

Se instalará el aparato conforme a las normativas vigentes, utilizándose únicamente en un lugar bien ventilado.
Consultar las guías antes de instalar y utilizar el aparato.

PRECAUCIÓN

Antes de cualquier uso, retire todas las piezas del tambor interior necesarias para instalar la máquina; siga estos pasos

1. Conecte el aire comprimido.
2. Retire el panel del armario eléctrico.
3. Presione con un destornillador sobre D3B (véase la imagen siguiente).
4. Abra la puerta de carga.
5. Abra con precaución las puertas del tambor interior y mantenga las 2 puertas.
6. Saque el paquete y las instrucciones.

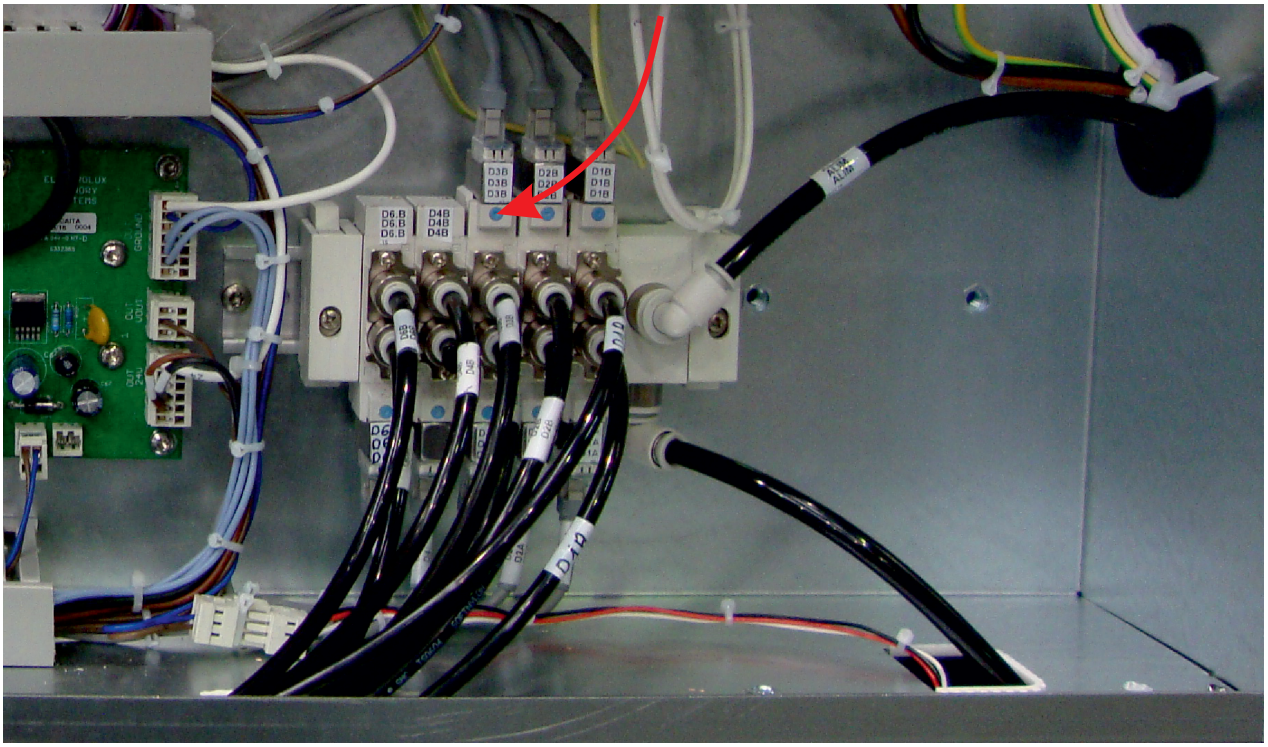

PRECAUCIÓN

Antes de realizar cualquier tarea, es obligatorio leer el manual de instrucciones.
Los usuarios han de aprender a conocer el funcionamiento de la máquina.
Este dispositivo no debe instalarse en lugares accesibles al público.
La máquina ha sido diseñada únicamente para el lavado con agua.
No permita que los niños utilicen la máquina.
No rocíe la máquina con agua.
Utilice únicamente detergente diseñado para el lavado de textiles con agua. Nunca utilice agentes de limpieza en seco.
No puede utilizarse para lavar textiles empapados con disolvente.
La cerradura de la puerta de la máquina no se debe desviar bajo ninguna circunstancia.
Si la máquina presenta una avería, se debe informar al responsable lo antes posible.
Es muy importante para su propia seguridad y la de otras personas.
NO MODIFIQUE ESTE DISPOSITIVO.
El mantenimiento solo deberá realizarlo personal autorizado.
Solamente deben utilizarse piezas de repuesto autorizadas.
Al realizar el servicio o reemplazar piezas, la energía debe estar desconectada.
Cuando se desconecta la energía, el operador debe asegurarse de que la máquina esté desconectada (que el enchufe se retire y quede retirado) de cualquier punto al que tenga acceso. Si esto no es posible, debido a la construcción o instalación de la máquina, se debe proporcionar una desconexión con un sistema de bloqueo en la posición aislada.
De acuerdo con las reglas de cableado: monte un interruptor multipolar antes de la máquina para facilitar las operaciones de instalación y servicio.
Para evitar daños en la electrónica (y otras piezas) como resultado de condensaciones, las máquinas deben almacenarse a temperatura ambiente durante 24 horas antes de utilizarse por primera vez.
Las máquina equipadas con calefacción de gas no deberán instalarse en locales en los que pueda encontrarse una máquina de limpieza en seco u otras máquinas de la misma clase.
Tenga cuidado en lavar únicamente prendas que permitan ser bien repartidas en el interior del tambor. No lave artículos como colchones ni calzado. Consulte a nuestro departamento técnico si desea lavar prendas que no sean estándares. De no observarse estas instrucciones y utilizar la lavadora centrifugadora de forma incorrecta, la garantía del constructor puede quedar anulada.

PRECAUCIÓN

Para los siguientes países: AT, BE, BG, HR, CY, CZ, DK, EE, FI, FR, DE, GR, HU, IS, IE, IT, LV, LT, LU, MT, NL, NO, PL , PO, PT, RO, SK, SI, ES, SE, CH, TR, UK: Este aparato no debe instalarse donde el público tenga acceso.
Para otros países: Este electrodoméstico no está diseñado para que lo utilicen personas (incluidos niños) con capacidades físicas, sensoriales o mentales reducidas, o con falta de experiencia y conocimiento, a menos que hayan sido supervisados o instruidos sobre el uso del electrodoméstico por una persona responsable. por su seguridad y comprenda los peligros involucrados. Los niños deben ser supervisados para asegurarse de que no jueguen con el aparato.

IMPORTANTE

La placa de identificación está situada en el lado derecho, cerca del interruptor general.

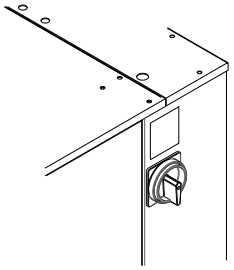

No utilice nunca el interruptor principal como parada de emergencia. Úselo solo cuando la máquina no esté funcionando. En lugar de eso, use los botones de parada de emergencia en ambos lados de la máquina.

IMPORTANTE

Asegúrese de no sobrecargar la máquina. La masa máxima de ropa seca se indica en las Especificaciones técnicas.
El nivel de presión acústica se indica en las Especificaciones técnicas.

IMPORTANTE

No intentar nunca abrir la puerta de la cuba antes de que el tambor se pare completamente.

PRECAUCIÓN

Desconecte todas las fuentes de energía antes de cualquier intervención en la máquina.

Las máquinas cumplen con la Directiva europea EMC (Compatibilidad electromagnética). Han sido probados en laboratorio y aprobados como tales. Queda prohibido agregar alambres o cables eléctricos no blindados en los gabinetes, hebras o cables & apos; abrevaderos.
Considerando que el volumen del tambor exterior es superior a los 150 litros, el estándar que se mantiene para la parte eléctrica es el IN 60204.

PRECAUCIÓN

Con la opción AIDO (apertura automática de la puerta interior), cuide el disco del sistema de apertura sobre su cabeza. ¡Peligro de cortar con el borde del disco!
Tenga cuidado también con el sistema de bloqueo de su lado; riesgo de corte con el borde de la placa !!

PRECAUCIÓN

Cuando ponga las manos en el tambor, cuide el borde de las puertas exteriores del tambor a los lados. ¡Riesgo de corte con el borde de la placa metálica!

PRECAUCIÓN

La máquina puede funcionar sin la carcasa protectora cuando no se corta el suministro eléctrico.
Enclave el interruptor de aislamiento principal con un candado.
Cierre las válvulas de entrada de vapor o gas.

IMPORTANTE

Evite cargar la máquina por encima de su capacidad nominal (véase "Carga específica" en las características técnicas del manual de instrucciones).
Una sobrecarga puede repercutir en la vida útil de los órganos de la máquina, con las siguientes consecuencias:

- Destrucción acelerada de los elementos de suspensión (muelles, amortiguadores);
- Fatiga excesiva de los elementos de motorización (motor, correa);
- Rápida disminución de la vida útil de los cojinetes del tambor (rodamientos de rodillos);
- Apertura y destrucción de las puertas del tambor y de las puertas de la cuba durante la deshidratación del aceite.

Esto es particularmente importante tanto para su seguridad como para la de otras personas.
La consecuencia es una cancelación inmediata de la garantía.

PROTEJA EL MEDIO AMBIENTE

La utilización y manipulación de productos químicos como lejía, cloro, ácidos, desincrustantes, etc. implican riesgos para la salud y el medio ambiente. Por tanto, se recomienda tomar ciertas precauciones:

- No respirar el polvo o los vapores;
- Evitar el contacto con la piel o los ojos (provoca quemaduras);
- En caso de dispersión accidental importante, llevar una mascarilla antipolvo, guantes y gafas de protección;
- Manipular con cuidado;
- Consultar los consejos de utilización y primeros auxilios en los embalajes de los productos;
- No verter al medio ambiente productos puros.

ADVERTENCIA

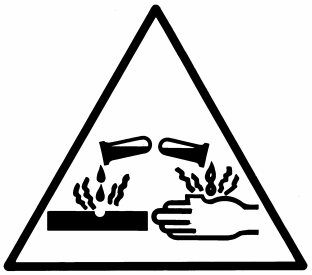

La utilización y manipulación de productos químicos como lejía, cloro, ácidos, desincrustantes, etc. implican riesgos para la salud y el medio ambiente. Por tanto, se recomienda tomar ciertas precauciones:
- No respirar el polvo o los vapores;
- Evitar el contacto con la piel o los ojos (provoca quemaduras);
- En caso de dispersión accidental importante, llevar una mascarilla antipolvo, guantes y gafas de protección;
- Manipular con cuidado;
- Consultar los consejos de utilización y primeros auxilios en los embalajes de los productos;.
- No verter al medio ambiente productos puros.

1.1 Símbolos

	Precaución.
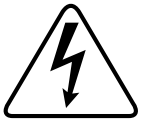	Precaución, presencia de tensión peligrosa.
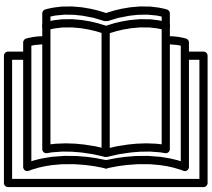	Lea las instrucciones antes de utilizar la máquina.

1.2 Equipo de protección individual

A continuación figura una tabla resumen del equipo de protección individual (EPI) que debe utilizarse en las distintas fases de la vida útil de la máquina.

Fase	Prendas de protección	Calzado de seguridad	Guantes	Gafas	Protecciones de oídos	Máscara	Casco de seguridad
Transporte		X	O				
Manipulación		X	O				
Desembalaje		X	O				
Instalación		X	O				
Uso normal	X	X	X	X			
Ajustes	O	X					
Limpieza habitual	O	X	X	O			
Limpieza extraordinaria	O	X	X	O			
Mantenimiento	O	X	O				
Desmontaje	O	X	O				
Eliminación	O	X	O				

Descripción: **X**: Se requiere PPI; **O**: PPI disponible o para utilizarlo cuando sea necesario.

Uso normal: Se debe especificar el calzado que debe usarse en suelos mojados. Y el uso de gafas y guantes para manipular productos químicos.

1.3 Instrucciones preliminares

ADVERTENCIA

Riesgo de atasco al abrir la puerta inferior para descargar

ADVERTENCIA

Riesgo de obstrucción entre el carro y la puerta inferior al abrirla (si altura del carro = 900 mm)

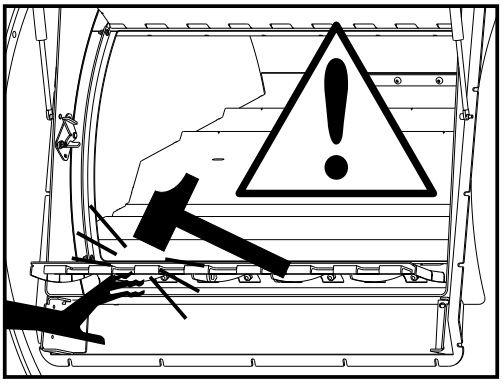

ADVERTENCIA

Riesgo de que la puerta superior se levante rápidamente al cargar

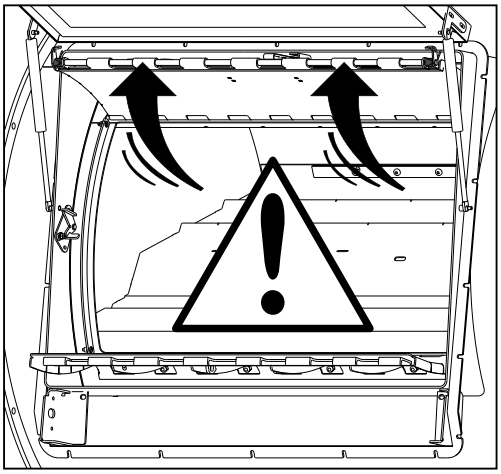

ADVERTENCIA

Después de la instalación, envíe el formulario de puesta en servicio, documento firmado, a ElectroluxProfessional para validar la garantía del producto.

1.4 Explicación de la placa de datos

En este capítulo se explica la información que contiene la placa de datos del producto.

- Nombre comercial: nombre habitual de su producto (p. ej., WB6–20).
- Type: tipo de producto (el mismo que aparece en la Declaración de conformidad CE si se ha suministrado con certificación CE).
- Modelo: Modelo de su producto (puede ser diferente del nombre comercial) (por ejemplo, WSBA6180H17 para el nombre comercial WB6-20).
- Serial Nº: número de serie del producto que indica la semana de su producción (los 4 primeros dígitos indican el año y la semana de producción)
  y la planta donde se produjo (acabado en 17).
- Product N°: número del producto.
- Date: fecha en que finalizó la fabricación del producto
- Capacidad: para una lavadora, el peso máximo de ropa cargada de su producto (en kg) (p. ej., 20 kg para WB6–20)
- Algunos datos técnicos dependen del calentamiento del producto; consulte la lista a continuación.
- Algunos datos técnicos dependen del voltaje solicitado.
  El voltaje se expresa como 380–415 V 3 50–60 Hz.
  Debajo figura la protección necesaria para el producto (por ej., 16 A).
- En la placa de datos aparecen distintos logotipos.
  Representan las certificaciones obtenidas por el producto:
  CE, EAC,
  ETL intertek para EE.UU. y Canadá.
- Código QR: al escanearlo se puede obtener la documentación completa del producto (manuales de instalación y usuario completos).
- Índice de protección estandarizada del producto: IP24D

Calentamiento eléctrico:

- P.Max: potencia máxima instalada en el producto.
- Potencia de motorización en kW y su clase de aislamiento (F).
- Potencia de calentamiento W.

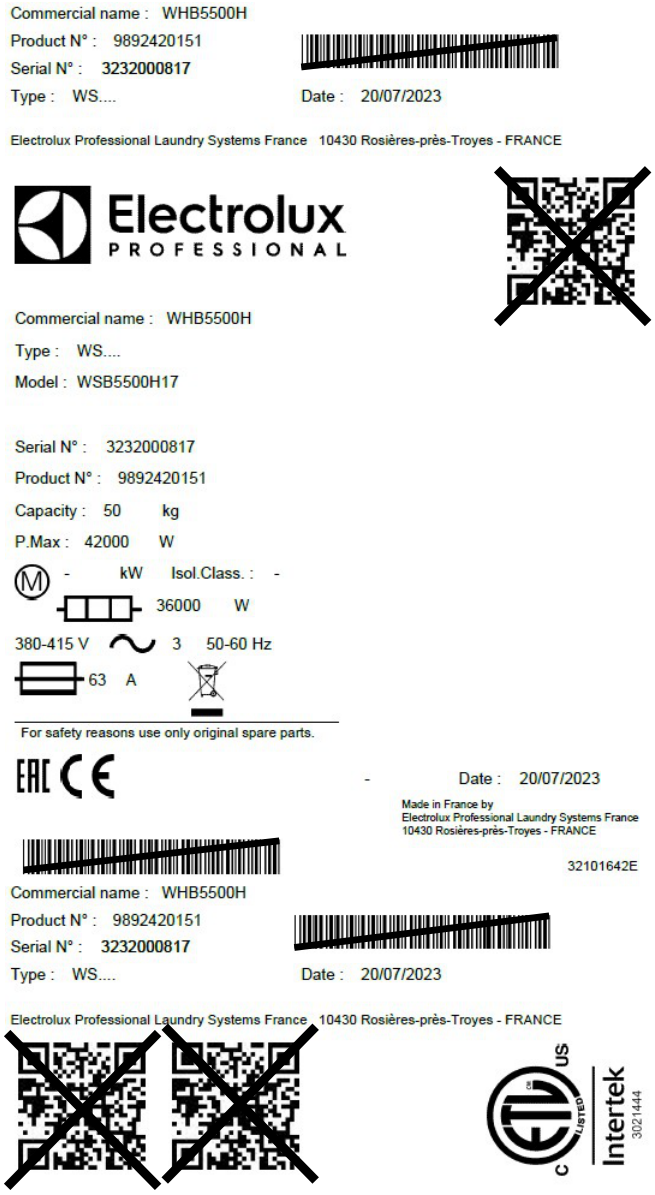

Calentamiento a gas:

Lado izquierdo

- P.Max: potencia máxima instalada en el producto.
- Potencia de motorización en kW y su clase de aislamiento (F).
- Potencia de calentamiento W.
- Número de autorización de gas dependiendo del equipo, excepto el producto ETL (empieza por 1312/.....)

Lado derecho

- Qn (Hi): potencia de calentamiento del producto.
- Configuración del gas en fábrica: su presión, el diámetro de su inyector y su consumo.
- 3 Otro tipo de gas compatible con su presión y diámetro de inyectores.



Calentamiento por vapor:

Lado izquierdo

- P.Max: potencia máxima instalada en el producto.
- Potencia de motorización en kW y su clase de aislamiento (F).
- Potencia de calentamiento W.

Lado derecho

- P.Maxi.: presión máxima (kPa).

Si desea información adicional, solicítela a nuestro departamento de calidad.



2 Condiciones y exclusiones de la garantía

Si la compra de este producto incluye cobertura de garantía, esta se otorga de acuerdo con la normativa local y sujeta a que el equipo se instale y use para los fines previstos, de acuerdo con la documentación correspondiente.

La garantía es efectiva cuando el cliente ha utilizado piezas originales y realizado el mantenimiento de acuerdo con la documentación de usuario y mantenimiento de ElectroluxProfessional, disponible en papel o en formato electrónico.

ElectroluxProfessional recomienda específicamente el uso de agentes de limpieza, aclarado y descalcificación autorizados por ElectroluxProfessional para obtener resultados óptimos y conservar la eficiencia del producto a lo largo del tiempo.

La garantía de ElectroluxProfessional no cubre:

- El coste de desplazamientos del servicio técnico para la entrega y recogida del producto.
- Instalación.
- Formación en el uso del equipo.
- Sustitución (o suministro) de piezas sujetas a desgaste salvo que sean resultado de defectos de material o fabricación, que se hayan comunicado en el plazo de una (1) semana desde la avería.
- Corrección del cableado externo.
- Corrección de reparaciones no autorizadas, así como de daños, desperfectos e insuficiencias provocados por:
  - Capacidad insuficiente o anómala de los sistemas eléctricos (corriente/voltaje/frecuencia, incluidos picos e interrupciones).
  - Suministro inadecuado o interrumpido de agua, vapor, aire, gas (incluidas impurezas u otros elementos que no cumplan los requisitos técnicos de cada equipo);
  - Piezas de fontanería, componentes o productos consumibles de limpieza que no estén autorizados por el fabricante.
  - Negligencia, mal uso, abuso o incumplimiento, por parte del cliente, de las instrucciones de uso y mantenimiento detalladas en la documentación correspondiente al equipo.
  - Incorrección o deficiencia de: instalación, reparación, mantenimiento (incluida la manipulación, las modificaciones y las reparaciones realizadas por terceros no autorizados) y modificación de los sistemas de seguridad.
  - El uso de componentes que no sean originales (como consumibles, piezas de desgaste o repuestos).
  - Condiciones ambientales que provoquen tensiones térmicas (como sobrecalentamiento/congelación) o químicas (como corrosión/oxidación).
  - Objetos extraños colocados o contenidos en el producto.
  - Accidentes o fuerza mayor.
  - Transporte y manipulación, incluidos rayaduras, abolladuras, astillamiento u otros daños del acabado del producto, salvo que dichos daños sean consecuencia de defectos de material o fabricación, comunicados en el plazo de una (1) semana desde la fecha de entrega, salvo que se haya acordado de otro modo.
- Productos en los que el número de serie original se haya eliminado, alterado o no pueda observarse con facilidad.
- Sustitución de bombillas, filtros u otros consumibles.
- Accesorios y software no autorizados o especificados por ElectroluxProfessional.

La garantía no incluye actividades de mantenimiento planificadas (incluidas las piezas necesarias para ello) ni el suministro de agentes de limpieza, salvo que se especifique por algún acuerdo local, sujeto a las condiciones del lugar.

Consulte en el sitio web de ElectroluxProfessional la lista de centros de atención al cliente autorizados.

3 Certificación de ergonomía

El cuerpo humano está preparado para el movimiento y la actividad, pero puede sufrir lesiones debidas a tensiones físicas como consecuencia de posiciones estáticas y movimientos repetitivos o por la adopción de posturas físicas inconvenientes.

Se han evaluado y certificado las características ergonómicas de nuestro producto, las que pueden influir en su interacción física y cognitiva con él.

De hecho, un producto que exhiba características ergonómicas debe cumplir requisitos específicos, que pertenecen a tres aspectos diferentes: politécnico, biomédico y psicosocial (facilidad de uso y satisfacción).

Respecto a estos aspectos, se han realizado pruebas específicas con usuarios reales. Por lo tanto, el producto cumple los criterios de aceptabilidad ergonómica que exigen las normas.

El producto que utiliza se ha estudiado y probado específicamente para reducir cualquier problema físico relacionado con la interacción con el producto.

La carga y descarga de la ropa y la interacción con el producto pueden llevar a posturas incongruentes y al manejo de grandes pesos, características inherentes a la actividad que realizamos que tratamos de paliar.

Deseamos señalar algunos procedimientos operativos que recomendamos:

- Maneje la ropa de manera equilibrada, intentando no arquear la espalda durante la carga y la descarga.

- Introduzca y retire la ropa en pequeñas cantidades. Por ejemplo, en 20 a 25 veces para una WHB5 500, lo que supone una carga aproximada de 3 kg con cada manipulación.

- Para evitar que la ropa se enrede con los discos grandes, añada más tiempo de rotación en cada dirección.

- En caso de enredo de ropa, le aconsejamos añadir 30-45 segundos de desagüe al final del programa.

- Le recomendamos utilizar una pinza para recoger la ropa en el fondo del tambor. (como se muestra en la imagen a continuación)



Si es posible, flexione las piernas y no se incline hacia delante al colocar la ropa en la caja inferior ni al realizar tareas de mantenimiento en la base u otras tareas.

Si es posible, empuje el carro portabandejas y tire de él para reducir las distancias.

- Mantenga la distancia de visualización para poder comprender correctamente la información mostrada en la interfaz o para visualizar su interés en el bombo, reduciendo al máximo el tiempo que pasa con la vista hacia arriba (extensiones del mástil).

En el caso de que un solo operador maneje varias máquinas, aumentarán los movimientos repetitivos y, como consecuencia, crecerá exponencialmente el riesgo biomecánico relacionado.

Siga las recomendaciones que se indican a continuación, tanto como sea posible, para evitar que los operadores sufran lesiones.

• Asegúrese de que haya carros o cestos adecuados para la carga, la descarga y el transporte.

• Se recomienda usar una plataforma móvil de no más de 850 mm de altura.

• Organice la rotación de tareas en el lugar de trabajo si hay un solo operador encargado de varias máquinas.

4 Carta del distribuidor

Responsabilidad en la utilización de sistemas químicos

Descargo de responsabilidad

La siguiente directiva debe ser considerada como una garantía/descargo de responsabilidad para los clientes que manejan instalaciones de mantenimiento textil donde los sistemas de suministro de líquidos (productos químicos) usan o pueden usar bombas peristálticas para inyectar los suministros al equipo.

A quien corresponda:

Los abajo firmantes declinamos cualquier responsabilidad por las pérdidas o daños que se produzcan, durante los periodos de no utilización de la máquina, por fuga, atomización o goteo de concentrados químicos en cualquier parte de nuestras máquinas o sus contenidos.

Es bien sabido que muchos sistemas químicos líquidos bombeados tienden a permitir que productos químicos concentrados goteen de los tubos de inyección cuando el sistema no se ha utilizado durante periodos de tiempo relativamente prolongados – después del horario laboral y durante los fines de semana. Esto pone a agentes químicos corrosivos muy concentrados en contacto directo con superficies de acero inoxidable secas y, a menudo, directamente sobre cualquier tejido que se deje en la máquina. El deterioro químico (óxido) del acero inoxidable y daños en los tejidos es el resultado inevitable.

Resulta totalmente inútil limpiar los sitios afectados después de cada inyección porque ***el goteo nocivo se produce siempre más tarde*** – después de que la máquina lleva un tiempo parada. Una solución aparentemente infalible para el "goteo de productos químicos" (que recomendamos especialmente pero que evidentemente no podemos garantizar) es situar los depósitos químicos y las bombas muy por debajo del punto de inyección de la máquina (de modo que el contenido del tubo o tubos de inyección no se pueda desviar hacia la máquina) y purgar totalmente el tubo o los tubos de inyección de agentes químicos utilizados, o colector, con ***agua dulce después de cada inyección*** para que solo pueda gotear agua dulce (que no puede causar ningún problema). Naturalmente, ésta – o cualquier otra solución – es responsabilidad exclusiva del proveedor de la bomba y/o de los productos químicos (no del fabricante de la máquina).

Además, las fugas externas de agentes químicos son peligrosas para la salud y la seguridad personal, y pueden causar daños graves a las máquinas y/o su entorno. El instalador y/o el usuario del sistema de inyección de agentes químicos debe asegurarse de que no existan fugas externas de productos químicos y de que no se pueda generar nunca una presión excesiva en ningún tubo de suministro de agentes químicos, ***puesto que una presión excesiva puede quemar el tubo, o desconectarse de la máquina, y atomizar productos químicos concentrados peligrosos por las instalaciones***.

El fabricante de la máquina no es, y no puede ser, responsable de la conformidad con las directrices anteriores.

5 Nota acerca de la alimentación eléctrica de CA

Según la norma EN 60204-1:2018, la máquina requiere suministro de CA, con las características que se indican a continuación:

4.3.2 - Suministros de corriente CA

Voltaje:

Voltaje constante: de 0,9 a 1,1 del voltaje nominal.

Frecuencia:

De 0,99 a 1.01 de la frecuencia nominal continua.

Desde 0,98 a 1,02 de corta duración.

Armónicos:

La distorsión de armónicos no debe superar el 10 % del voltaje eficaz total entre conductores activos para la suma del segundo al quinto armónico. Se admite un 2 % adicional del voltaje eficaz total entre conductores activos para la suma del sexto al 30º armónico.

Desequilibrio de voltaje:

Ni el voltaje del componente de secuencia negativa ni el voltaje del componente de secuencia cero de suministros trifásicos podrá superar el 2 % del componente de secuencia positiva.

Interrupción de voltaje:

Interrupción de suministro a voltaje cero durante no más de 3 ms en cualquier momento aleatorio del ciclo de suministro. Debe transcurrir más de 1 segundo entre las interrupciones sucesivas.

Caídas de voltaje:

Las caídas de voltaje no deberán superar el 20 % del pico de voltaje del suministro durante más de un ciclo. Debe transcurrir más de 1 segundo entre las caídas sucesivas.

6 Preparación

Importante

Clasifique la ropa de acuerdo con las instrucciones mencionadas en las etiquetas de cuidado.
Vacíe los bolsillos y cierre las sujeciones laterales.
Procure distribuir uniformemente la carga y el tipo de ropa en los dos compartimentos.

6.1 Carga

Lado de carga



Pulse la tecla "Desbloqueo de puertas".

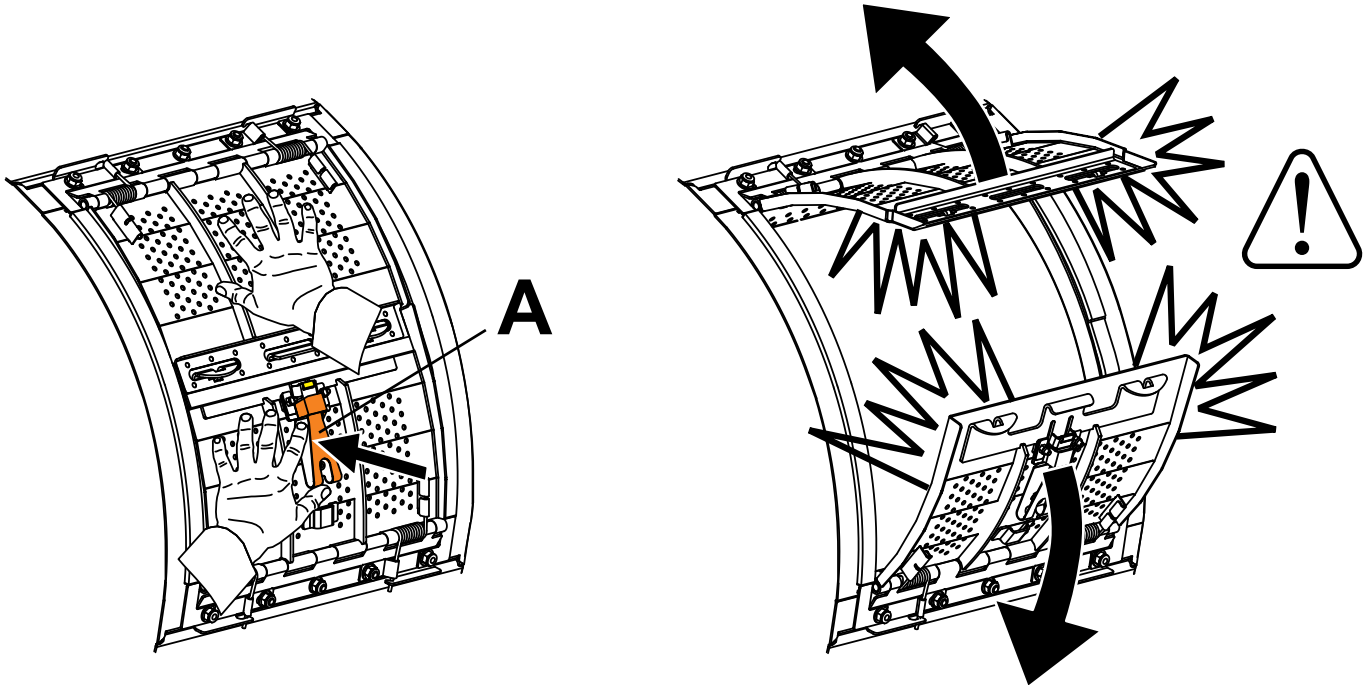

Abra las puertas interiores del tambor.

Presione el pestillo de seguridad (A) y, al mismo tiempo, en las puertas superior e inferior con ambas manos.

Precaución, sostenga las puertas hasta que estén totalmente abiertas.

Atención, riesgo de atrapamiento al abrirse las puertas.

Cargue las prendas en el tambor interior. Preste atención para distribuirla correctamente.

Precaución

Asegúrese de no sobrecargar la máquina.

Carga máxima (1/10)	
WH5500	50 kg = 2 x 25 kg por compartimento

Precaución

Con la opción AIDO (apertura automática de la puerta interior), cuide el disco del sistema de apertura sobre su cabeza. ¡Peligro de cortar con el borde del disco!

Nota!

Lavado en bolsas

Debe tener en cuenta que es mejor utilizar varias redes, tres o cuatro en el mismo compartimento, en lugar de una o dos. Además, debe terminar de completar la carga con ropa suelta si es necesario. Divida el número de prendas entre los dos compartimentos.

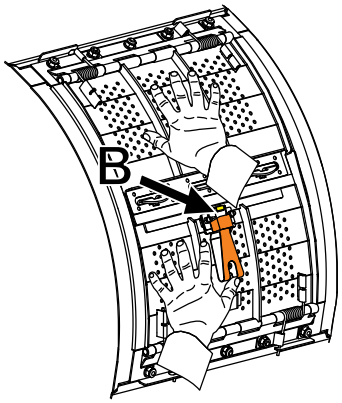

Cierre las puertas interiores del tambor y presiónelas para comprobar el funcionamiento correcto del dispositivo de seguridad mecánico (B).

Si no se cierran correctamente, podrían abrirse durante un ciclo de lavado y dañar seriamente la máquina.

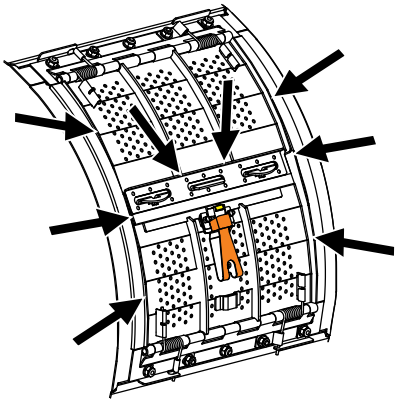

Compruebe que no haya ninguna prenda atrapada entre las puertas y el tambor.

Cierre la puerta exterior del tambor y bloquéela con la maneta. La máquina ya está preparada para iniciar el ciclo de lavado.

6.2 Detergentes

Añada la cantidad correcta de detergente y suavizante según las recomendaciones.

Advertencia

Tenga cuidado al agregar productos de lavandería. El polvo o los líquidos que quedan en los compartimentos (cucharadas) pueden ser corrosivos.

Precaución

No abra la tapa cuando las válvulas de agua estén arrojando agua a través del dispensador de detergente. Tenga cuidado al agregar productos de lavandería.

6.3 Cubeta del detergente

La cubeta del detergente tiene cinco compartimentos. Cada uno de ellos está conectado a una válvula de agua. El suministro de agua hacia el compartimento individual se realiza como sigue:

	Suavizante, líquido.
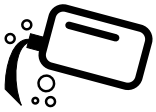	Lavado principal para el detergente líquido. Alt. para máquinas de lavado de mopas, agentes químicos líquidos para limpieza de mopas en el último aclarado.
	Prelavado, detergente en polvo o líquido, si se ha seleccionado la opción de "prelavado".
	Lavado principal para el detergente en polvo.

6.4 Mantenimiento



Importante



Aclare cada día con agua clara los compartimentos del detergente.
Limpie regularmente el compartimento del detergente para evitar que se atasque con restos de detergente.
Limpie el recipiente y los sifones de detergente con agua caliente y, por ejemplo, con un cepillo pequeño.

6.5 Explicación del acelerómetro

El aparato WHB5 dispone de un acelerómetro para controlar el desequilibrio de la máquina durante el proceso de extracción (centrifugado).

Controla y ajusta la velocidad durante el proceso de centrifugado, si no se obtiene el nivel, es posible que su ropa no esté lo suficientemente centrifugada.

En este caso, compruebe la ropa cargada; debe ser la misma en los dos compartimentos.

Y después, selecciona otro programa de spinning.

¿Cómo funciona?

Si el acelerómetro detecta un problema, se ajusta la velocidad y se esperan varios minutos para obtener la velocidad correcta.

Luego, puedes aumentar la velocidad al siguiente nivel. De lo contrario, nunca alcanzarás la velocidad necesaria para un buen nivel de giro.

7 Panel de control

El panel de control se utiliza para seleccionar el programa de lavado con opciones y para arrancar y parar la máquina. El panel de control incluye un mando de control y una pantalla. Además, tiene cinco botones preestablecidos.

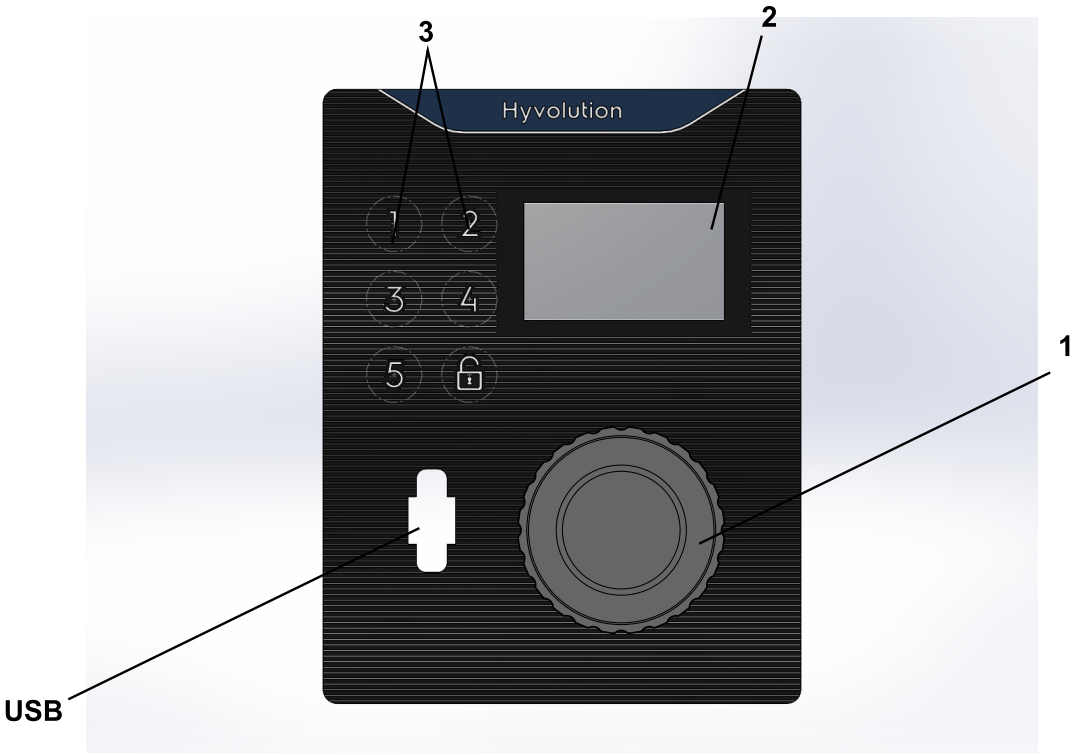

1	Mando de control
2	Pantalla
3	Botones preestablecidos

Mando de control

El mando de control se utiliza para seleccionar el programa de lavado, las opciones y cualquier otra función disponible.

Gire el mando hasta que aparezca la opción que desea en la pantalla.

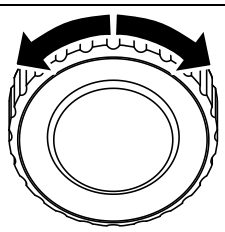

d2120

Confirme su selección pulsando el mando.

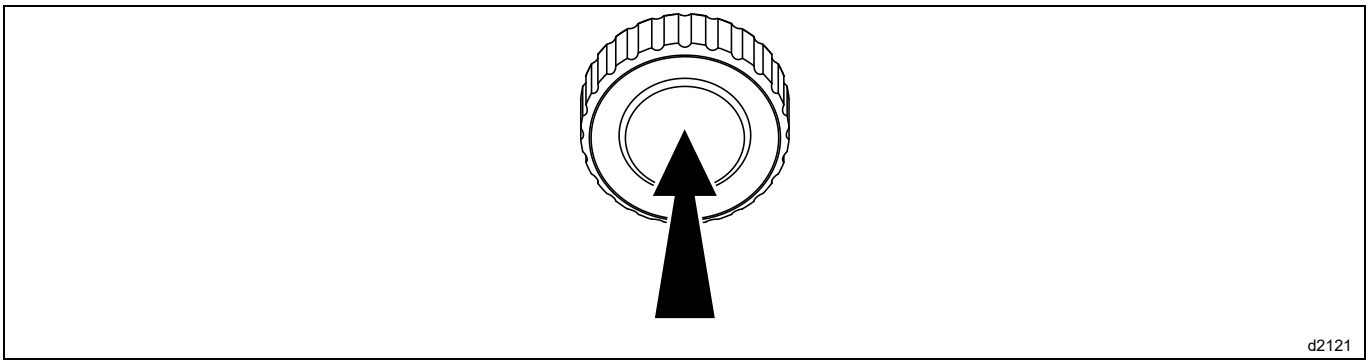

Repita este procedimiento para seleccionar todas las opciones que precise.

8 Cómo poner en marcha la máquina

Seleccione el programa preciso girando el mando de control o seleccione el programa con los botones de selección rápida (si alguno de los botones está programado con esta función).

Es posible seleccionar opciones (si alguno de los botones está programado con esta función).

Nota!

Algunos programas no admiten opciones.

Pulse el botón selector para poner la máquina en funcionamiento.

Ejemplo de programas	Ejemplo de opciones programadas en los botones	
NORMAL  Se pueden seleccionar diferentes temperaturas. 40°C - 95°C. TEMPLADO  Se pueden seleccionar diferentes temperaturas. 40°C - 60°C. LAVADO A MANO 		PRELAVADO
		LAVADO
		PREACLARADO
		ACLARADO
		PARADA ACLARADO
		DESBLOQUEO PUERTA

Botones

Los botones del panel se pueden programar para convertirlos en botones de opciones, botones de selección rápida (utilizados al seleccionar un programa) o ambos.

A la entrega los botones están programados para funcionar como botones de opciones.

La función de los botones puede modificarse en cualquier momento. Encontrará información sobre cómo programar los botones en el manual de programación y configuración, aunque solamente debe hacerlo el personal debidamente competente o autorizado.

9 Descripción de los programas de lavado

General

La máquina está equipada con diversos programas adaptados al rango de utilización previsto.
Se recomienda seguir el etiquetado de las prendas en la medida de lo posible.



Normal 95 — (3H03)

Prelavado	Nº				
Lavado principal	8 minutos	85 °C	Agua caliente	Nivel bajo	Señal 2 & 5
Centrifugado	30 segundos				
Aclarado	2 x 2 minutos			Nivel alto	
Último aclarado	4 minutos			Nivel alto	Señal 2
Centrifugado	7 minutos				



Synthetic 40 — (3H03)

Prelavado	Nº				
Lavado principal	10 minutos	40 °C	Agua fría	Nivel medio	Señal 2 & 5
Vaciado	Sí				
Aclarado	2 x 2 minutos			Nivel alto	
Último aclarado	4 minutos			Nivel medio	Señal 3
Centrifugado	4 minutos				



Heavy soil 95 — (3H03)

Prelavado	5 minutos	60 °C	Agua caliente y fría	Nivel medio	Señal 1
Lavado principal	8 minutos	85 °C	Agua caliente	Nivel bajo	Señal 2 & 5
Centrifugado	30 segundos				
Aclarado	3 x 2 minutos			Nivel alto	
Último aclarado	3 minutos			Nivel alto	Señal 3
Centrifugado	7 minutos				



Heavy soil 60 — (3H03)

Prelavado	5 minutos	40 °C	Agua caliente y fría	Nivel medio	Señal 1
Lavado principal	10 minutos	60 °C	Agua caliente	Nivel bajo	Señal 2 & 5
Centrifugado	30 segundos				
Aclarado	3 x 2 minutos			Nivel alto	
Último aclarado	3 minutos			Nivel alto	Señal 3
Centrifugado	7 minutos				



Normal 70 — (3H03)

Prelavado	Nº				
Lavado principal	10 minutos	74 °C	Agua caliente	Nivel medio	Señal 2 & 5
Enfriamiento	45 °Cs				
Vaciado	Sí				
Aclarado	2 x 2 minutos			Nivel alto	
Último aclarado	4 minutos			Nivel alto	Señal 3
Centrifugado	3 minutos				



Normal 60 — (3H03)

Prelavado	Nº				
Lavado principal	10 minutos	60 °C	Agua caliente	Nivel bajo	Señal 2 & 5
Centrifugado	30 segundos				
Aclarado	2 x 2 minutos			Nivel alto	
Último aclarado	4 minutos			Nivel alto	Señal 3
Centrifugado	7 minutos				



Delicate 30 — (3H03)

Prelavado	Nº				
Lavado principal	6 minutos	30 °C	Agua fría	Nivel alto	Señal 2
Vaciado	Sí, sin giro				
Aclarado	3 minutos			Nivel alto	
Último aclarado	4 minutos			Nivel alto	Señal 3
Centrifugado	1,5 minutos Bajo				



Rinse + Spin — (3H03)

Prelavado	Nº				
Lavado a mano	Nº				
Aclarado	Nº				
Último aclarado	4 minutos			Nivel alto	Señal 3
Centrifugado	5 minutos				



Spin 5 min — (3H03)

Prelavado	Nº				
Lavado a mano	Nº				
Aclarado	Nº				
Último aclarado	Nº				
Centrifugado	5 minutos				

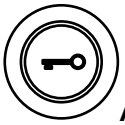

Apertura puerta de lavado — (3H03)

Prelavado	Nº				
Lavado a mano	Nº				
Aclarado	Nº				
Vaciado	5 segundos				
Último aclarado	Nº				
Centrifugado	Nº				

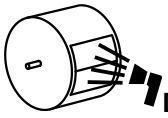

Descalcificación — (3H03)

Prelavado	Nº				
Lavado principal	10 minutos	75 °C	Agua caliente	Nivel bajo	Señal 1
Vaciado	11 segundos				
Aclarado	4 minutos			Nivel alto	Señal 3
Vaciado	11 segundos				
Centrifugado	Nº				

Biblioteca	3H03
Compartimento 1	Prelavado
Compartimentos 2 y 4	Lavado a mano
Compartimento 3	Último aclarado
Señal 1	Prelavado
Señal 2	Lavado a mano
Señal 3	Suavizante, último aclarado
Señal 5	Lejía, blanqueado

10 Funciones adicionales

Nota!

Puede que algunas de las funciones no estén disponibles o activas en su máquina.

Pausa

Es posible hacer una pausa en un programa en curso.

Pulse el mando de control. Aparecerá un menú en la pantalla. Seleccione PAUSA girando el mando de control y púlselo para activar la función.

El programa continuará al volver a pulsar el mando de control.

La puerta se puede abrir tras un breve periodo mientras que el nivel de agua no sea demasiado alto. Cierre la puerta y pulse el mando de control para continuar.

Cambio de un programa después del arranque

Es posible cambiar un programa después del arranque.

Pulse el mando de control. Aparecerá un menú en la pantalla. Seleccione CAMBIAR PROGRAMA girando el mando de control y púlselo para activar la función.

Al pulsar el mando de control se visualizará el menú del programa. Seleccione un nuevo programa e inícielo pulsando el mando de control.

Avance rápido

Si la máquina tiene esta función, se puede avanzar rápidamente un programa en curso.

Pulse el mando de control. Aparecerá un menú en la pantalla. Seleccione AVANCE RÁPIDO girando el mando de control y púlselo para activar la función.

Al pulsar el mando de control aparecerá una lista con todos los pasos del programa. Seleccione el paso de programa deseado de la lista girando el mando de control y púlselo para activar.

Finalización de un programa

Es posible finalizar un programa después del arranque.

Pulse el mando de control. Aparecerá un menú en la pantalla. Seleccione FINALIZAR PROGRAMA girando el mando de control y púlselo para activar la función.

Al pulsar el mando de control finalizará el programa. La puerta quedará bloqueada durante el vaciado del agua.

Inicio retardado

Al comienzo del programa de inicio, se puede retardar el arranque del programa.

Después de seleccionar el programa, pulse el mando de control. Aparecerá un menú en la pantalla. Gire el mando de control para activar la función. Fije el tiempo para el inicio retardado con el mando de control.

Pulse el mando de control para confirmar los ajustes.

Estado

Pulse el mando de control. Aparecerá un menú en la pantalla. Seleccione MENÚ ESTADO girando el mando de control y púlselo para activar la función.

El menú estado muestra el estado de la temperatura del agua, del nivel de agua y de la velocidad del tambor de la máquina.

Estadísticas

Pulse el mando de control. Aparecerá un menú en la pantalla. Seleccione ESTADÍSTICAS girando el mando de control y púlselo para activar la función.

El menú de estadísticas muestra las horas de funcionamiento totales y las horas de funcionamiento después del último reseteo del contador de la máquina.

Reinicios automáticos

Pulse el mando de control. Aparecerá un menú en la pantalla. Seleccione REINICIOS AUTOMÁTICOS girando el mando de control y púlselo para activar la función.

Fije el número de reinicios automáticos que la máquina realizará del programa seleccionado.

Pulse el mando de control para confirmar los ajustes.

11 Descarga

11.1 Lado de descarga (arandela de barrera)

Al final del lavado

Cuando el programa termine, la lámpara indicadora del lado limpio indicará cuándo se puede abrir la puerta de descarga del lado limpio.

Precaución

Con la opción AIDO (apertura automática de la puerta interior), cuide el disco del sistema de apertura sobre su cabeza. ¡Peligro de cortar con el borde del disco!

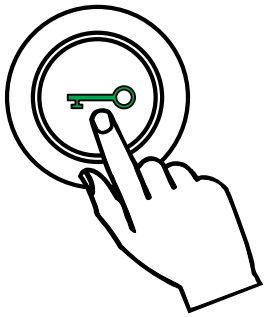

El indicador de llave verde parpadea para indicarle que puede abrir la puerta exterior.

Pulse en la "Llave de desbloqueo de puerta".

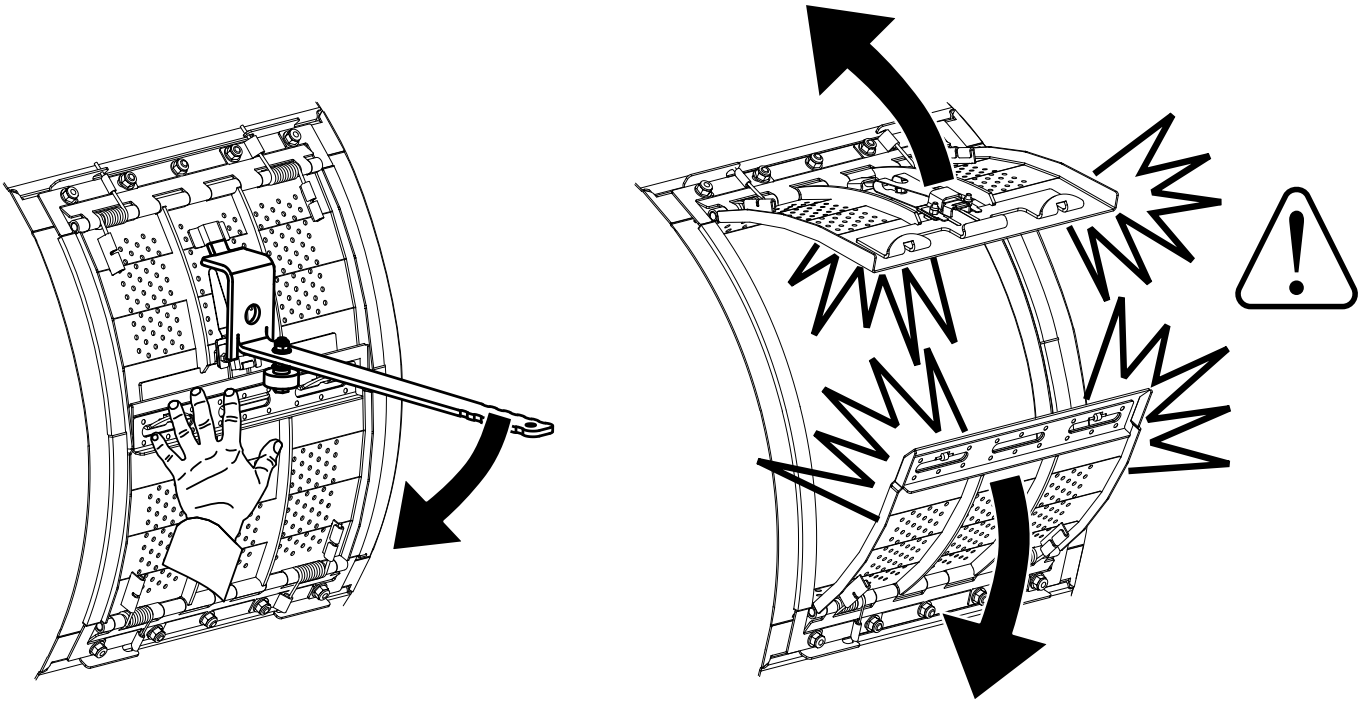

Abra las puertas interiores con la palanca.

Precaución, sostenga las puertas hasta que estén totalmente abiertas.

Atención, riesgo de atrapamiento al abrirse las puertas.

Descargue las prendas del tambor.

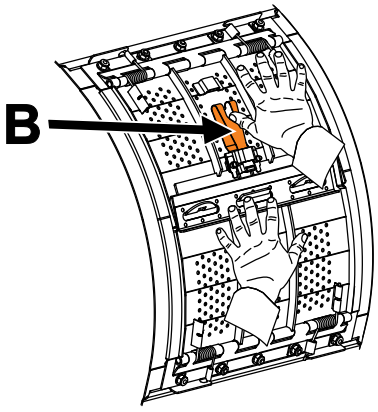

Cierre las puertas interiores del tambor y presiónelas para comprobar el funcionamiento correcto del dispositivo de seguridad mecánico (B).

Si no se cierran correctamente, podrían abrirse durante un ciclo de lavado y dañar seriamente la máquina.

Cerrar la puerta de cuba con la empuñadura.

Ahora la puerta de descarga del lado limpio está bloqueada y se pueden abrir las puertas de carga del lado sucio.

La puerta de descarga del lado limpio solo se desbloqueará cuando un programa se haya completado con éxito. Si el programa se ha adelantado rápidamente o se ha producido un error (no hay calefacción, falta agua, otros errores, etc.), el sistema de control de la máquina desbloqueará la puerta de carga del lado sucio. Luego, la puerta de carga exterior debe abrirse y cerrarse nuevamente y debe ejecutarse un programa nuevamente para asegurar el proceso de lavado *.

* Este es el caso de todos los programas, incluidos los programas de desagüe y los programas de aclarado + extra. Abrir la puerta de descarga después de un programa de esclusas presenta problemas de contaminación cruzada. Es posible que la carga no esté higiénicamente limpia después de solo un programa de esclusa. Por lo tanto, se recomienda agregar un paso de esclusa a un programa "normal" a través del menú de opciones cuando sea necesario en lugar de utilizar un programa de esclusa solo.

La máquina ya está lista para iniciar un nuevo ciclo de lavado.

11.2 Al final del día

Deje la puerta abierta cuando esté lista. Servirá para evitar la humedad dentro de la máquina y la formación de bacterias y moho.

12 Mantenimiento diario

12.1 Información general

El propietario de la secadora / lavandería debe realizar las siguientes tareas de mantenimiento.

Nota!
La falta de mantenimiento puede deteriorar el funcionamiento de la máquina y estropear los componentes.

Nota!
Intervalos de tiempo recomendados. Según el uso de la máquina, pueden ser necesarios intervalos más cortos.

12.2 Diariamente

Compruebe el funcionamiento del pulsador seta "parada de emergencia.

Compruebe el funcionamiento de las seguridades de apertura de puerta de tambor y de cuba.

Compruebe que la puerta está cerrada durante la ejecución de un programa. Asegúrese de que la puerta no puede abrirse hasta que haya terminado el programa.

Si se puede abrir la puerta antes de que haya terminado el programa, debe dejar la máquina fuera de servicio hasta que haya sido reparada.

Compruebe que no hay fugas a través de la puerta.

Limpie la puerta, el cristal de la puerta y la junta.

Limpie las partes exteriores.



Advertencia



No limpie la lavadora con lejía, agua oxigenada ni lubricante (como WD 40 o equivalente) para evitar dañar los logotipos y el panel de control de la máquina.
Recomendamos el uso del producto ECOLAB para limpiar la lavadora.

12.3 Cubeta del detergente



Importante



Aclare cada día con agua clara los compartimentos del detergente.
Limpie regularmente el compartimento del detergente para evitar que se atasque con restos de detergente.
Limpie el recipiente y los sifones de detergente con agua caliente y, por ejemplo, con un cepillo pequeño.

12.4 Descalcificación

Cuando haya que descalcificar la máquina :

Utilice el programa especial de limpieza de la máquina. Si no está disponible, póngase en contacto con el personal de mantenimiento autorizado para tener acceso al programa.

También puede utilizar un programa con una temperatura alta (95 °C) para descalcificar. Añada un descalcificador, como ácido cítrico.

12.5 El personal de mantenimiento cualificado debe llevar a cabo el mantenimiento.

Póngase en contacto con personal de mantenimiento cualificado para realizar el mantenimiento siguiente:

Una vez al año

- Inspeccione el interior de la máquina durante un ciclo de lavado real para asegurarse de que no hay fugas.

Cada 3 años

- Sustituya los resortes de gas del sistema de apertura de cada puerta exterior. (**15000** ciclos como máximo)

13 Códigos de error

Para limitar el riesgo de fallo en los controles electrónicos de su unidad de programación, la máquina debe estar conectada a tierra. Si se producen interferencias, lo primero que hay que hacer es revisar la conexión a tierra de la máquina.

Un fallo en el programa o en la máquina se indica mediante un código de error en la pantalla.
Algunos de estos códigos de error se pueden resolver sin contactar con el personal de mantenimiento.

Código de error	Texto	Causa	Acción
10.16	**PARADA DE EMERGENCIA** Este código de error aparece si el interruptor de parada de emergencia se ha activado en la máquina.	• La causa puede ser la activación involuntaria de la parada de emergencia, interruptor de parada de emergencia defectuoso, un fallo en la conexión eléctrica, etc.	• Verifique que la parada de emergencia no está activada. Si lo está, desactívela.
11.1	**TIEMPO LÍMITE LLENADO AGUA** En el llenado de agua, el nivel especificado por el programa se debe alcanzar dentro de un tiempo determinado. Este tiempo se establece normalmente en 10 minutos pero puede variar según el tipo de máquina y el software. Si el tiempo de llenado supera el tiempo de llenado máximo permitido, aparecerá este código de error.	• Los filtros de la electroválvula están bloqueados. • Unos tiempos de llenado prolongados pueden deberse a una válvula de llenado bloqueada, a una rotura del cable entre la válvula de llenado y la placa de control, a una placa de control de válvula defectuosa, fugas en el sistema, etc.	• Limpie los filtros de la electroválvula. • Compruebe el agua en el suministro principal. • Abra los grifos. • Compruebe el funcionamiento de la válvula de vaciado. • Compruebe que el tubo de nivel está correcto y su conexión.
11.2	**PUERTA ABIERTA** Este código de error también puede surgir durante un programa en curso.	• Puerta desbloqueada.	• Pruebe si la puerta está realmente bloqueada. • Apague la alimentación eléctrica de la máquina. Espere un minuto aproximadamente, encienda la alimentación eléctrica, abra y cierre la puerta e intente reiniciar.
11.3	**FALLO BLOQUEO PUERTA** Este código de error puede surgir en el inicio del programa. Si el cierre de la puerta no se bloquea dentro de un tiempo determinado después del inicio del programa, aparecerá este código de error.	• Reconocimiento de la posición de la puerta no recibido a tiempo. • Este código de error también se visualizará si el interruptor de bloqueo de puerta señaliza que la puerta se ha desbloqueado durante un programa en curso.	• Abra o cierre la puerta.
11.10	**TIEMPO LÍMITE VACIADO** Este código de error aparece si el agua en el tambor no está por debajo de un nivel predeterminado cuando se ha completado un periodo de vaciado en el programa.	• Este código de error puede ser causado, por ejemplo, por un drenaje atascado, manguera de nivel bloqueada, caída de agua en la manguera de nivel, control de nivel defectuoso, líneas de vaciado limitadas de la máquina, demasiadas máquinas vaciando de forma simultánea en tuberías de drenaje que son demasiado estrechas, etc.	• Verifique la instalación de vaciado y que las aguas residuales puedan fluir libremente fuera de la máquina sin ninguna restricción. • Compruebe la válvula de vaciado de la máquina para ver si presente suciedad.

Para otros códigos de error o códigos de error repetitivos, desconecte la alimentación eléctrica durante 30 segundos. Si el código de error se sigue repitiendo, póngase en contacto con personal de mantenimiento autorizado.

14 Tabla de lubricantes

LUBRICACIÓN DE MÁQUINAS								
USOS	rodamientos cojinetes	Rolling bearings rodamientos de alta temperatura	Assembly paste (fretting corrosion)	Bare gears Chains shafts Thread Slides	Flange joints Union pipes Steam circuits	Reducers with wheels and screws	Reducers with gears	Circuits and pneumatic devices
TIPOS DE LUBRICANTES Y ESTANDARIZACIÓN	Lithium soap grease	Lithium soap grease + silicone oil	Lithium soap paste + mineral oil + mineral solid greases	Lithium soap grease with MOS2 additive	Graphite grease mini 60% graphite, special leakproof	Extreme high pressure oil	Extreme high pressure oil	Inhibited oil SAE5
	Grade ISO NLGI2	Grade ISO NLGI3	Grade ISO NLGI1	Grade ISO NLGI2	Grade ISO NLGI2	Grade ISO VG150	Grade ISO VG220	Grade ISO VG22
RANGO DE LÍMITE DE TEMPERATURA	-20°C + 140° C -4°F + 284°F	-40°C + 200° C -40°F + 392° F	-20°C + 150° C -4°F + 302°F	-20°C + 135° C -4°F + 275°F	-30°C + 700° C -22°F + 1292°F	-0°C + 100°C -32°F + 212° F	-20°C + 120° C -32°F + 248° F	+10°C + 65° C +50°F + 149° F
RECOMENDADO	CELTIA G2	NTN SH44 M	ALTEMP Q NB 50	MI-SETRAL 43N	GRACO AF 309	REDUCTELF SP150	REDUCTELF SP200	LUBRAK ATL SAE 5W
CÓDIGO DE PRODUCTO	96 011 011	96 011 019	96 011 014	96 011 000	96 011 004	96 010 001	96 010 004	96 010 030
	CORRESPONDENCIA							
ANTAR	ROLEXA 2			EPOXA MO2		EPONA Z150	EPONA Z220	MISOLA AH
BP	LS EP2					ENERGOL CRXP150	ENERGOL CRXP220	SHF 22
CASTROL	SPEEROL EP2					ALPHA SP150	ALPHA SP220	
ELF	EP2			STATERMA MO10		REDUCTELF SP150	REDUCTELF SP220	SPINEF 22
ESSO	BEACON EP2			MULTI PURPOSE GREASE MOLY		SPARTAN EP150	SPARTAN EP220	SPINESSO 22
FINA	MARSON EP2					GIRAN SR150	GIRAN SR220	
GBSA					BELLEVILLE N			
GRAFOIL					GRACO AF309			
KLUBER	CENTOPLEX 2	UNISILKON L50Z	ALTEMP Q. NB50	UNIMOLY GL82	WOLFRACOAT C	LAMORA 150	LAMORA 220	CRUCOLAN 22
MOBIL	MOBILUX					MOBILGEAR 629	MOBILGEAR 630	DTE 24
KERNITE	LUBRA KLC			LUBRA KMP		TOP BLENB ISO 80W90	TOP BLENB ISO 220	LUBRA K ATL SAE5W
SETRAL				MISETRAL 43N				
SHELL	ALVANIA R2			RETINA AM		OMALA 150	OMALA 220	TELLUS 22
TOTAL	MULTISS EP2					CARTER AP150	CARTER EP220	EQUIVIS 22
MOLYKOTE		MOLYKOTE 44	PATE DX					
OPAL	GERVAIR SP			SUPER MOS2		GEAROPAL GM65 ISO 150	GEAROPAL GM75 SO 220	HYDROPAL HO110 HM+ +22
ITECMA	GRL-ULTRA	VULCAIN	SILUB-P	GMO	LHT-C	DURAGEAR BL	DURAGEAR BL	AEROSYN
DOW CORNING		SH 44M						

Para lubricar el mecanismo de la puerta de WSB5, utilice la referencia 96010068 Loctite LB 8001.

15 Explicación de los símbolos de lavado

(norma ISO 3758:2005)

Para eliminar las barreras idiomáticas, los siguientes son símbolos de uso internacional para ofrecer orientación y recomendaciones sobre el lavado de distintos tipos de tejidos.

15.1 Lavado

La cuba simboliza el lavado.

Símbolos	Temperatura máx. de lavado en °C (°F)	Acción mecánica
	95 (203)	normal
	95 (203)	suave
	70 (158)	normal
	60 (140)	normal
	60 (140)	suave
	50 (122)	normal
	50 (122)	suave
	40 (104)	normal
	40 (104)	suave
	40 (104)	muy suave
	30 (86)	normal
	30 (86)	suave
	30 (86)	muy suave
	40 (104)	lavado a mano
	-	no lavar

15.2 Blanqueado

El triángulo simboliza el blanqueado.

Símbolos	Explicación
	Se permite el blanqueado (cloro u oxígeno).
	Se permite el blanqueado (solo oxígeno).
	No blanquear.

15.3 Secado

El círculo dentro de un cuadrado simboliza el secado.

Símbolos	Explicación
	Se puede colocar en una secadora. Temperatura normal.
	Se puede colocar en una secadora. Baje la temperatura.
	No se puede colocar en una secadora.

15.4 Planchado

La plancha simboliza el planchado doméstico y el proceso de prensado.

Símbolos	Explicación
	Temperatura máx. 200 °C.
	Temperatura máx. 150 °C.
	Temperatura máx. 110 °C. El vapor puede provocar daños irreparables.
	No planchar.

15.5 Limpieza en seco o con agua

El círculo simboliza la limpieza en seco o con agua.

Símbolos	Explicación
	Limpieza en seco normal con percloroetileno, disolvente o hidrocarburo.
	Limpieza en seco suave con percloroetileno, disolvente o hidrocarburo.
	Limpieza en seco normal con disolvente o hidrocarburo.

	Limpieza en seco suave con disolvente o hidrocarburo.
	No limpiar en seco.
	Limpieza normal con agua.
	Limpieza suave con agua.
	Limpieza muy suave con agua.



Electrolux Professional AB
341 80 Ljungby, Sweden
www.electroluxprofessional.com